INSTITUTO DE PLANEJAMENTO E DESENVOLVIMENTO SUSTENTÁVEL DE ARAXÁ

Parâmetros geométricos mínimos para áreas de estacionamento

Setembro de 2016

APRESENTAÇÃO

Este trabalho objetiva a divulgação de pesquisas, estudos e projetos, realizados pelos técnicos do IPDSA, relativos aos parâmetros geométricos mínimos para áreas de estacionamento nas edificações de uso coletivo.

Tais parâmetros atendem às exigências do art. 82 da Lei de Uso e Ocupação do Solo de Araxá (Lei 4.292/2003) e servem de orientação e referência para os profissionais da engenharia e arquitetura na elaboração dos seus projetos.

Eng. Paulo de Souza Jr.
Superintendente

EQUIPE TÉCNICA:

Arq. Hugo MassatoOtsuki

Arq. Odilon Carlos Carneiro

Eng. Arnildo Antônio Morais Junior

Eng. Eduardo Vinícius Vaz de Souza

Eng. Igor Borges Mariano

Eng. Viviane Lima de Carvalho

Vaga para motos

Dimensão: 1,00m x 2,00m (2,00m²)

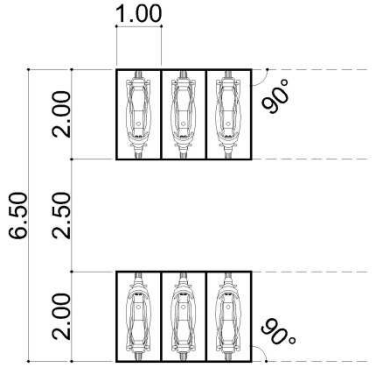

Vaga para pessoas com deficiência

(ABNT 9050-2004)

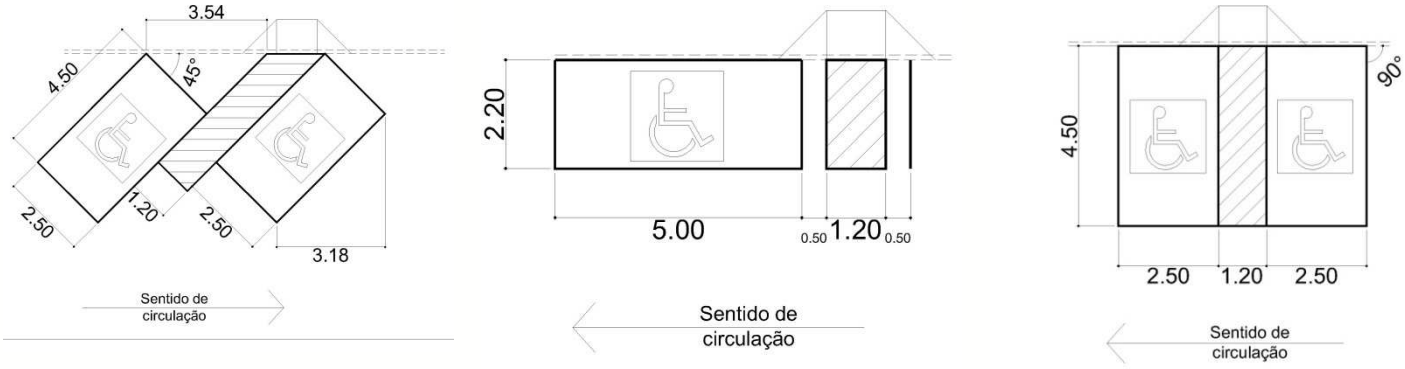

Vaga Paralela– Veículos Pequenos e Médios

Dimensão: 2,20m x 5,50m (12,10m²)

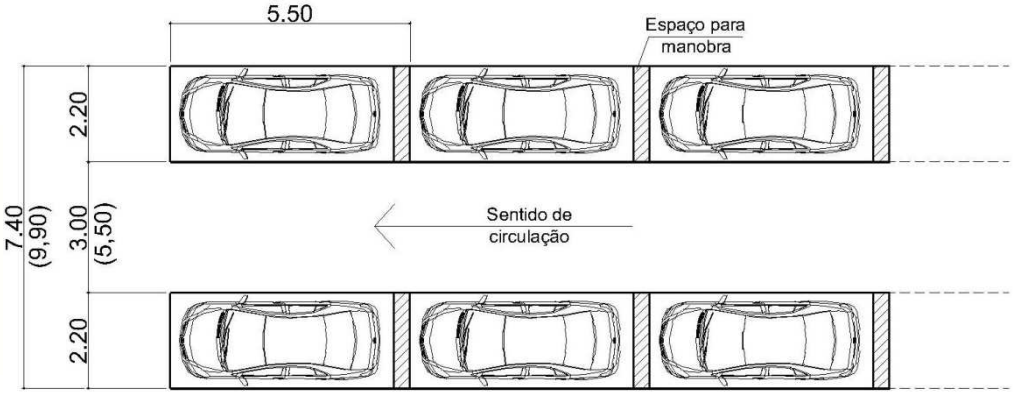

Obs. Os números entre parênteses indicam a largura necessária da via com sentido duplo de circulação.

Vaga a 30º– Veículos Pequenos e Médios

Dimensão: 2,45m x 4,50m (11,00m²)

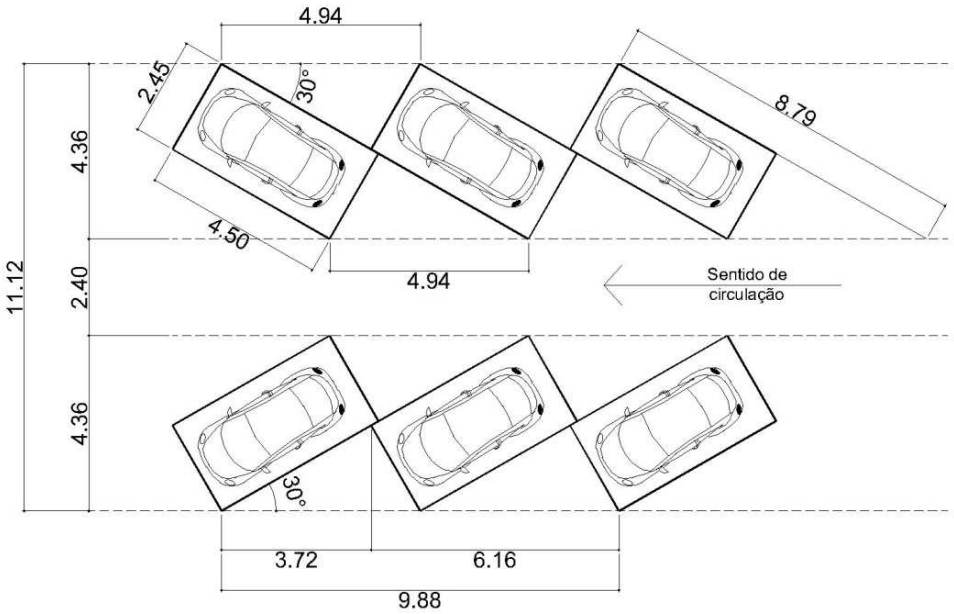

Dimensão: 2,20m x 5,00m (11,00m²)

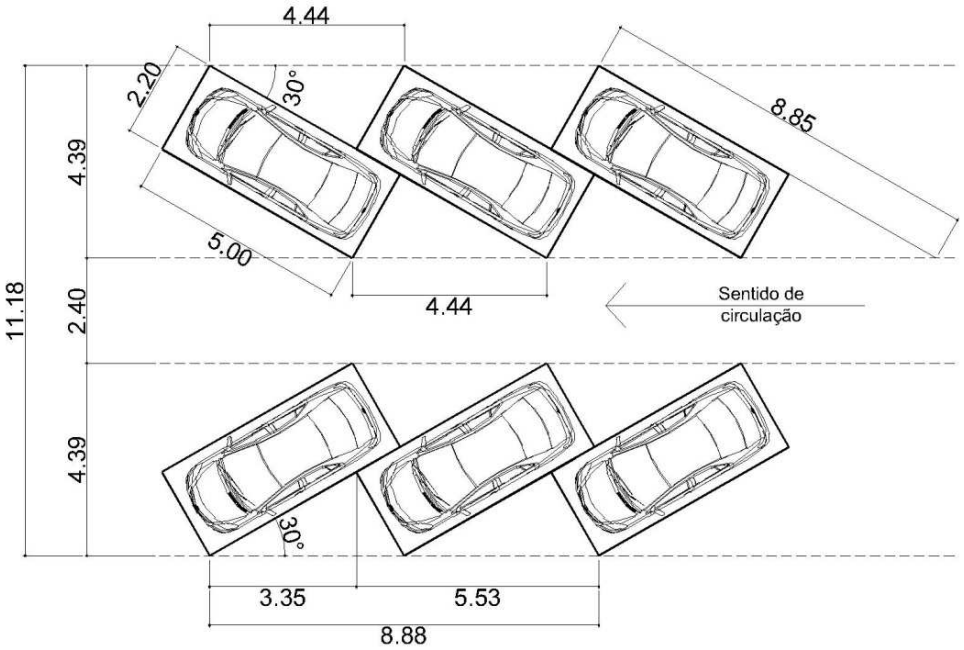

Vaga a 45º – Veículos Pequenos e Médios

Dimensão: 2,45m x 4,50m (11,00m²)

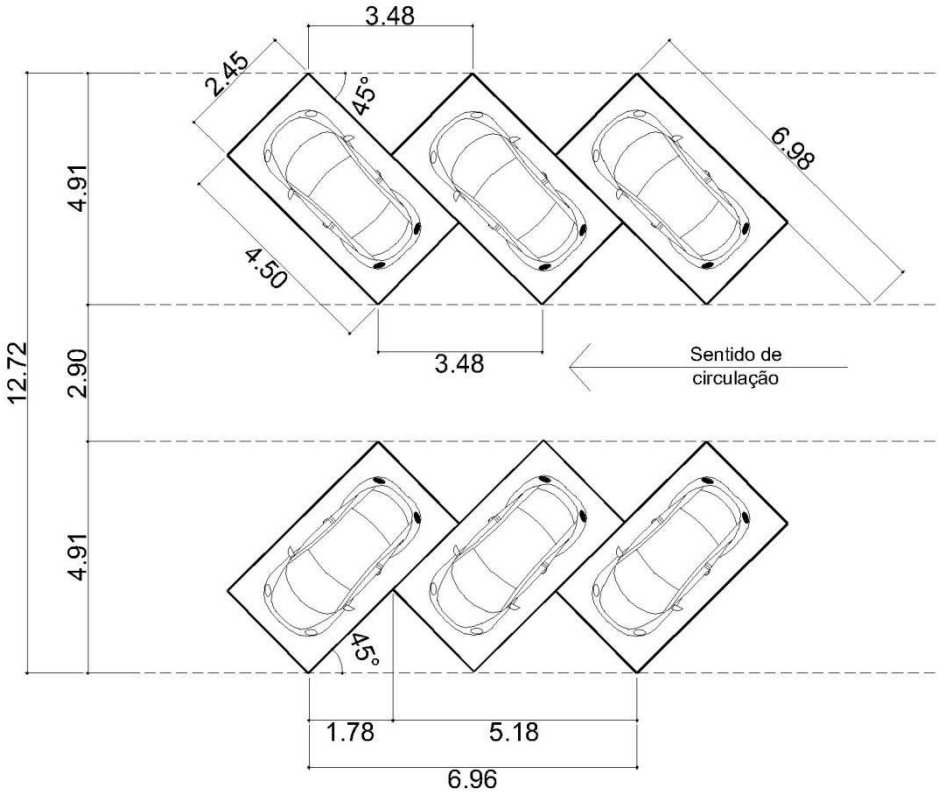

Dimensão: 2,20m x 5,00m (11,00m²)

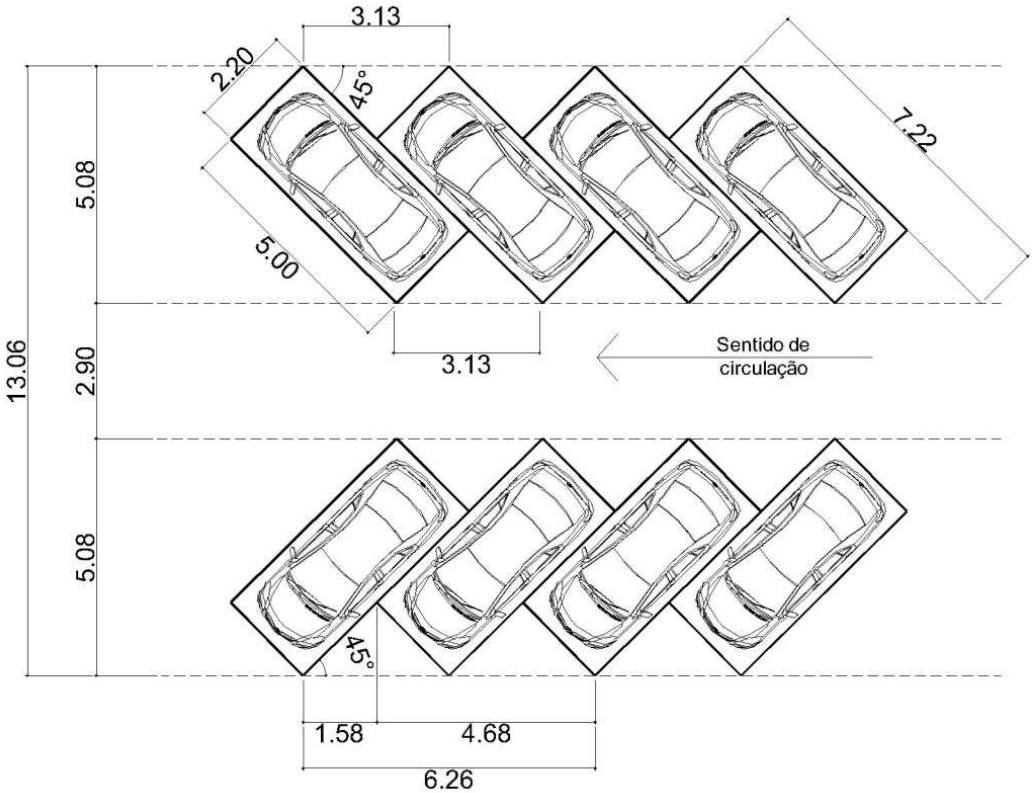

Vaga a 60º– Veículos Pequenos e Médios

Dimensão: 2,45m x 4,50m (11,00m²)

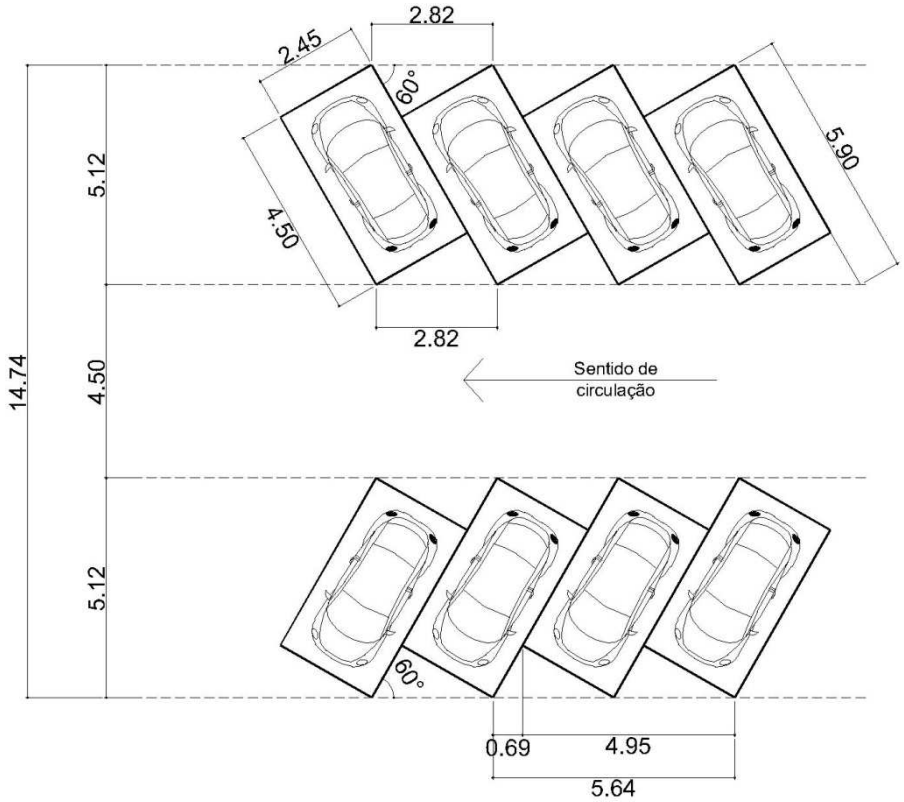

Dimensão: 2,20m x 5,00m (11,00m²)

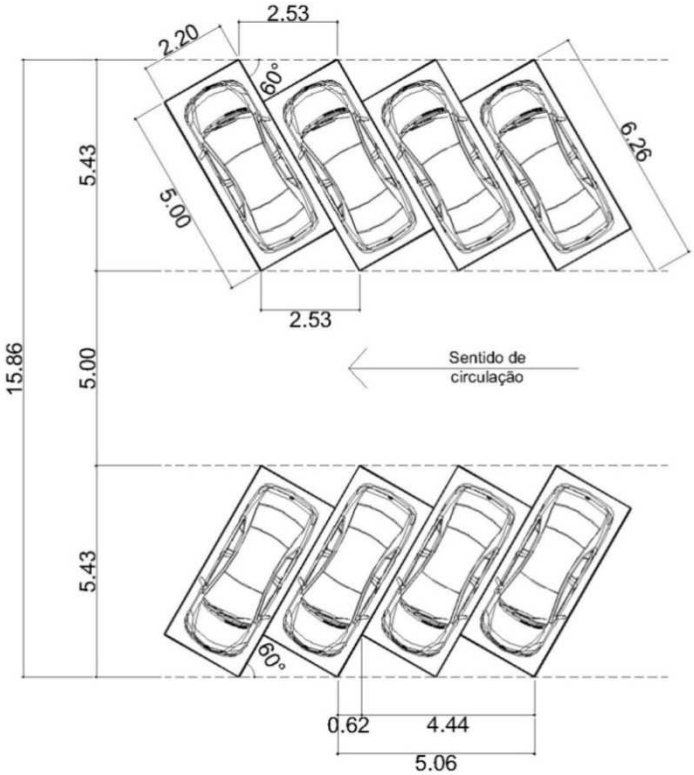

Vaga a 90º – Veículos Pequenos e Médios

Dimensão: 2,45m x 4,50m (11,00m²)

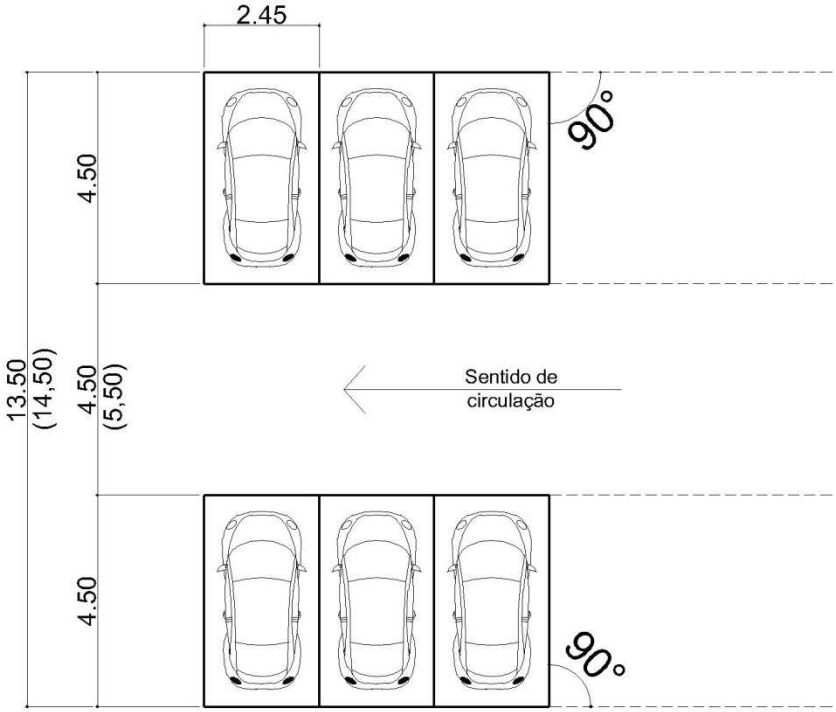

Dimensão: 2,20m x 5,00m (11,00m²)

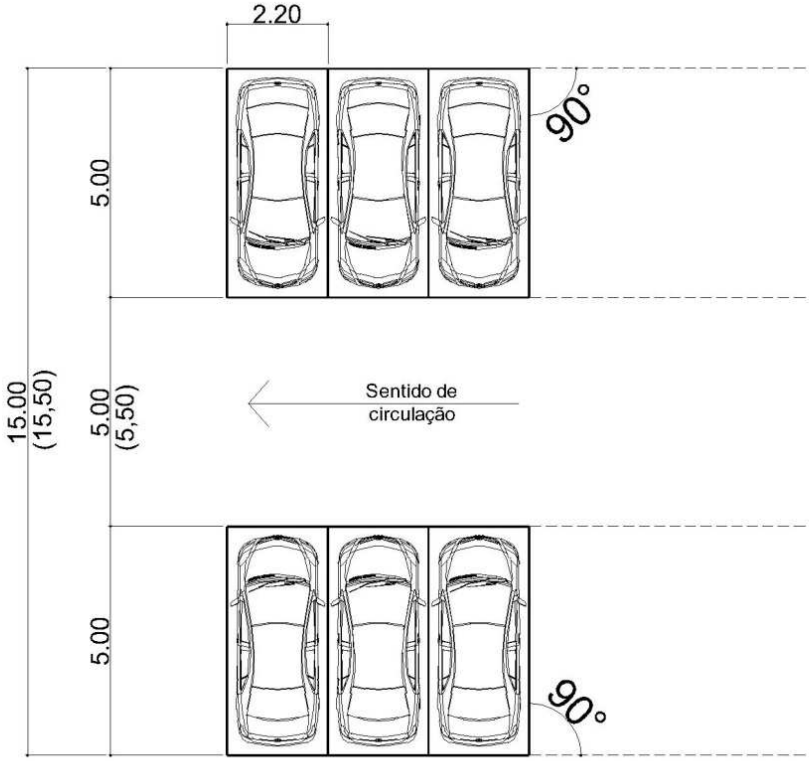

Obs. Os números entre parênteses indicam a largura necessária da via com sentido duplo de circulação.

Vaga Paralela– Veículos Grandes e Utilitários

Dimensão: 2,40m x 6,00m (14,40m²)

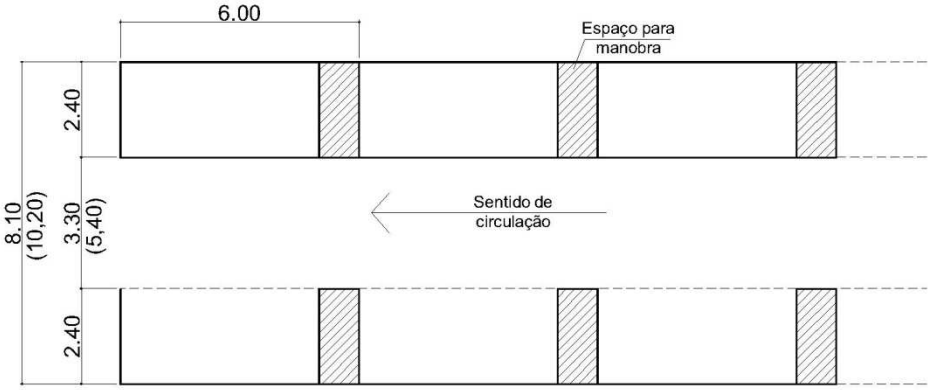

Vaga a 30º– Veículos Grandes e Utilitários

Dimensão: 2,40m x 5,00m (12,00m²)

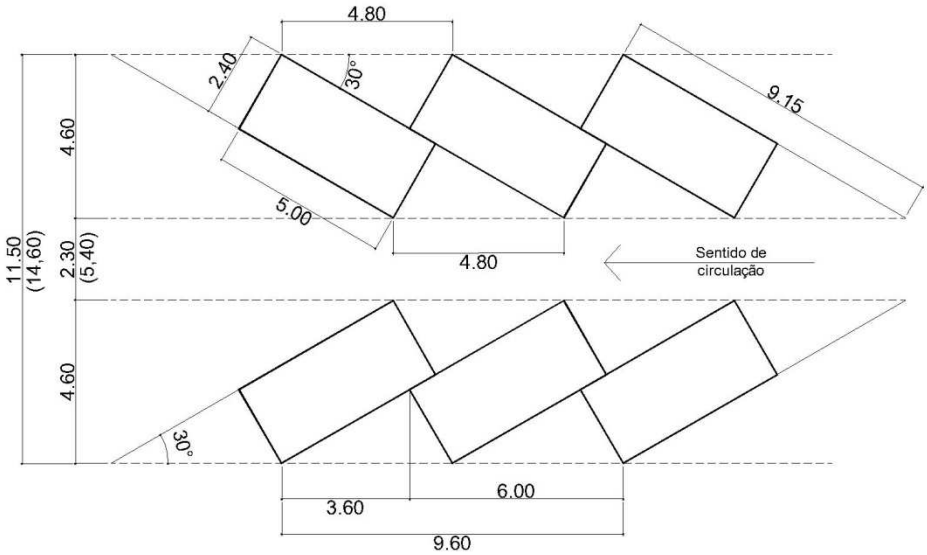

Obs. Os números entre parênteses indicam a largura necessária da via com sentido duplo de circulação.

Vaga a 45º– Veículos Grandes e Utilitários

Dimensão: 2,40m x 5,00m (12,00m²)

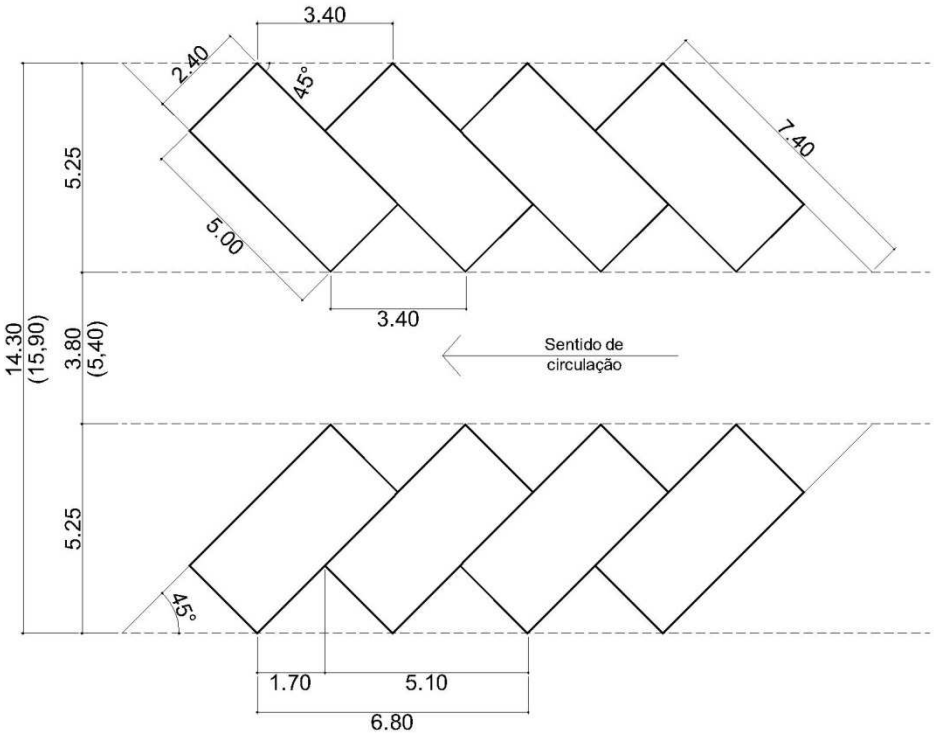

Vaga a 60º– Veículos Grandes e Utilitários

Dimensão: 2,40m x 5,00m (12,00m²)

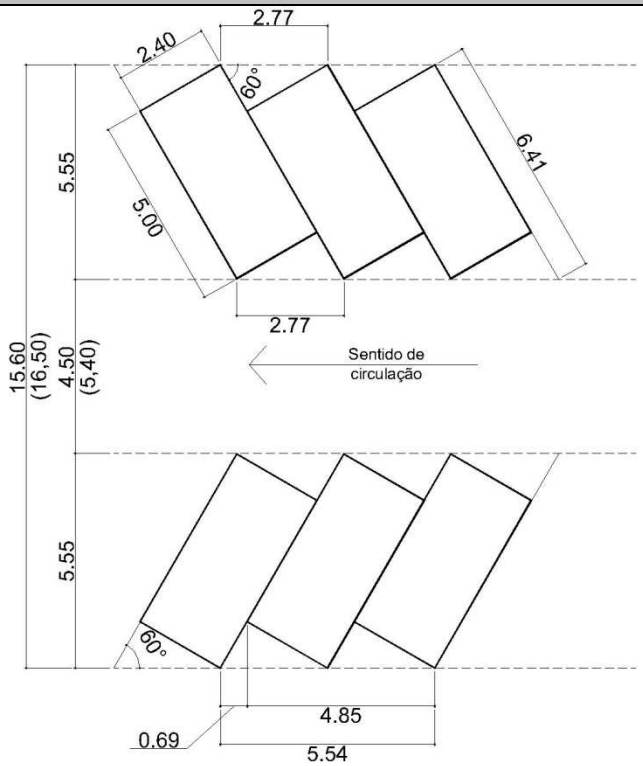

Obs. Os números entre parênteses indicam a largura necessária da via com sentido duplo de circulação.

Vaga a 90º– Veículos Grandes e Utilitários

Dimensão: 2,40m x 5,00m (12,00m²)

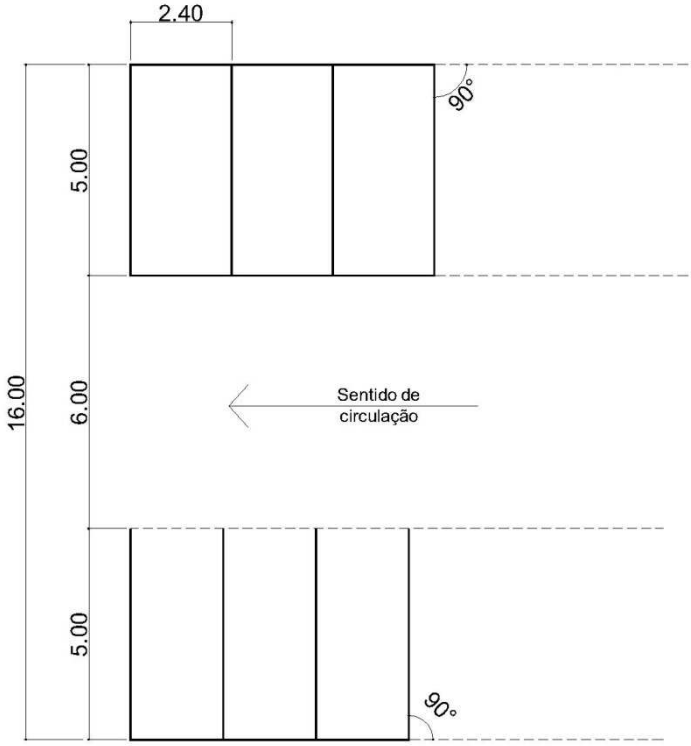

Vaga Paralela– Veículos de Carga Leve

Dimensão: 3,10m x 9,00m (27,90m²)

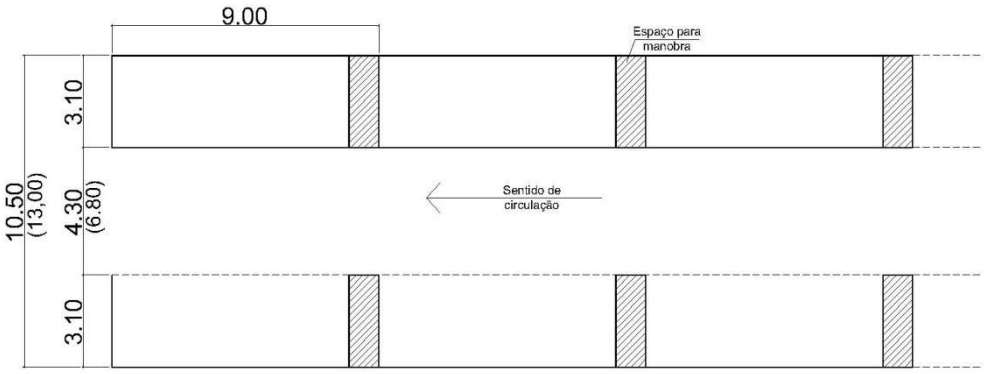

Obs. Os números entre parênteses indicam a largura necessária da via com sentido duplo de circulação.

Vaga a 30º– Veículos de Carga Leve

Dimensão: 3,10m x 8,00m (24,80m²)

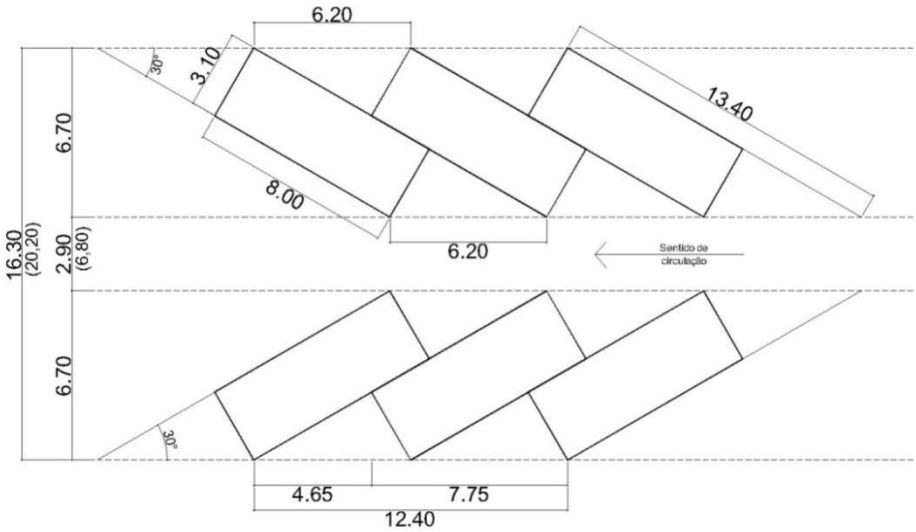

Vaga a 45º– Veículos de Carga Leve

Dimensão: 3,10m x 8,00m (24,60m²)

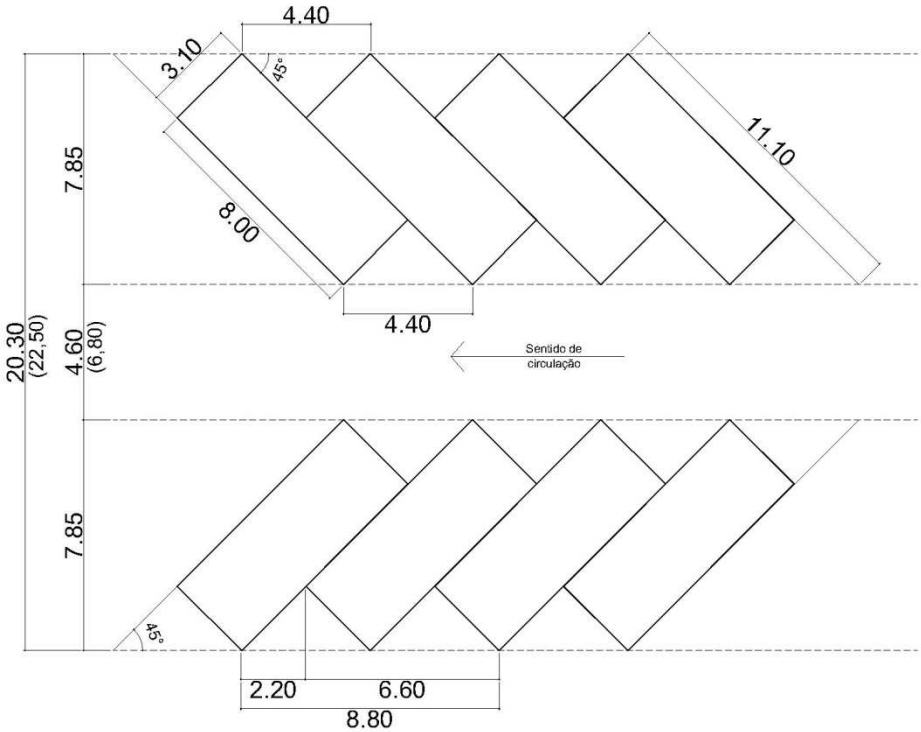

Obs. Os números entre parênteses indicam a largura necessária da via com sentido duplo de circulação.

Vaga a 60º– Veículos de Carga Leve

Dimensão: 3,10m x 8,00m (24,80m²)

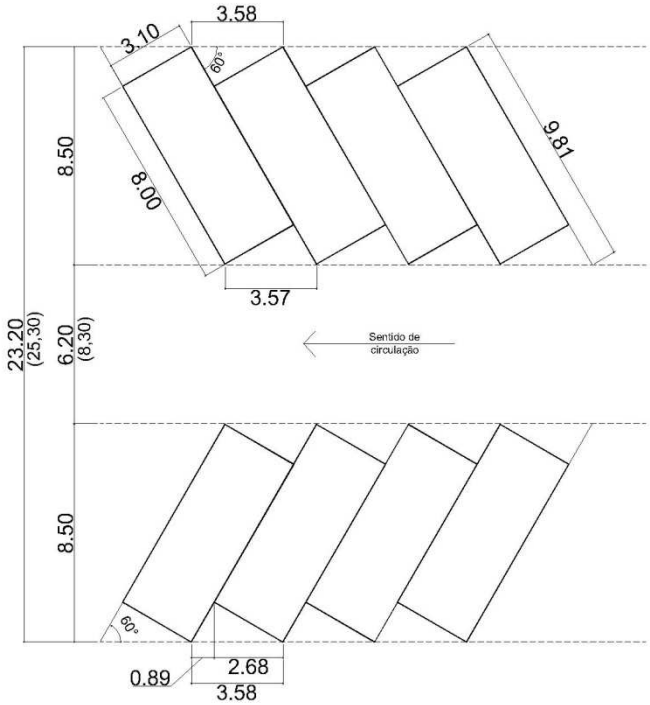

Vaga a 90º– Veículos de Carga Leve

Dimensão: 3,10m x 8,00m (24,80m²)

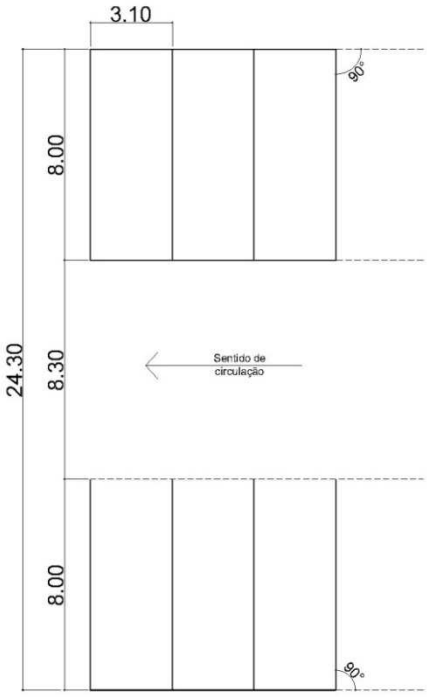

Obs. Os números entre parênteses indicam a largura necessária da via com sentido duplo de circulação.

Vaga Paralela– Veículos de Carga Médio

Dimensão: 3,50m x11,00m (38,50m²)

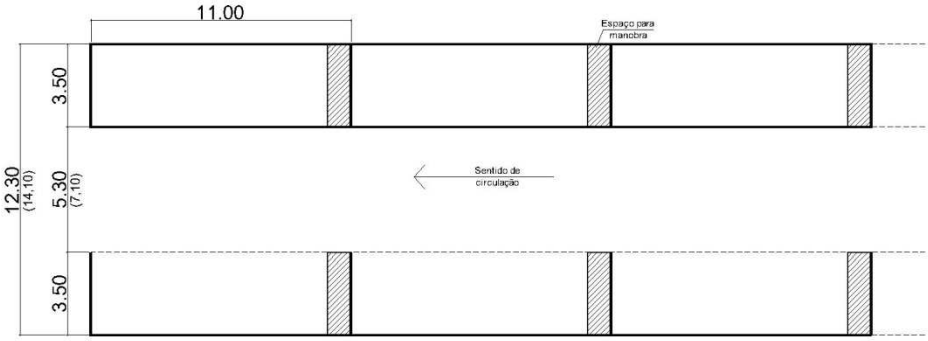

Vaga a 30º – Veículos de Carga Médio

Dimensão: 3,50m x 10,00m (35,00m²)

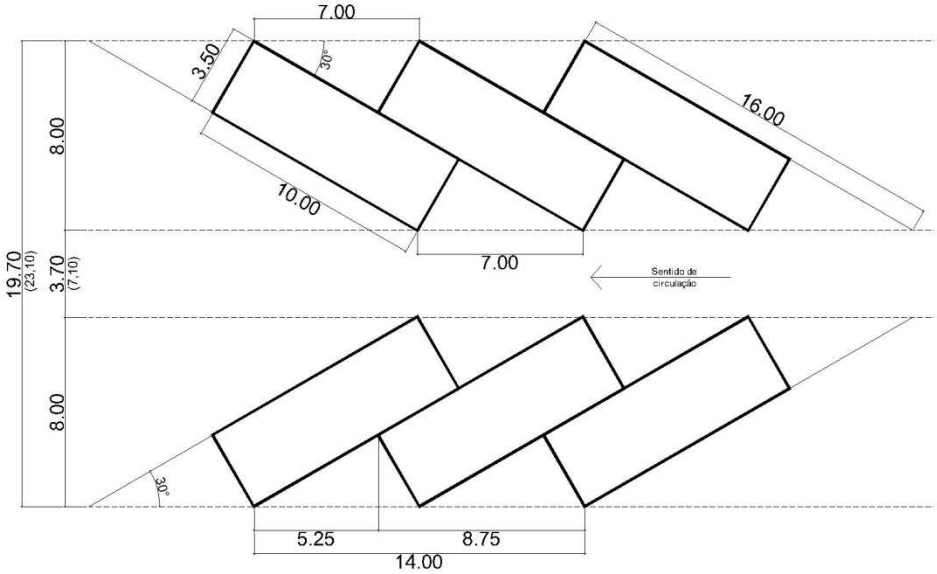

Obs. Os números entre parênteses indicam a largura necessária da via com sentido duplo de circulação.

Vaga a 45º – Veículos de Carga Médio

Dimensão: 3,50m x 10,00m (35,00m²)

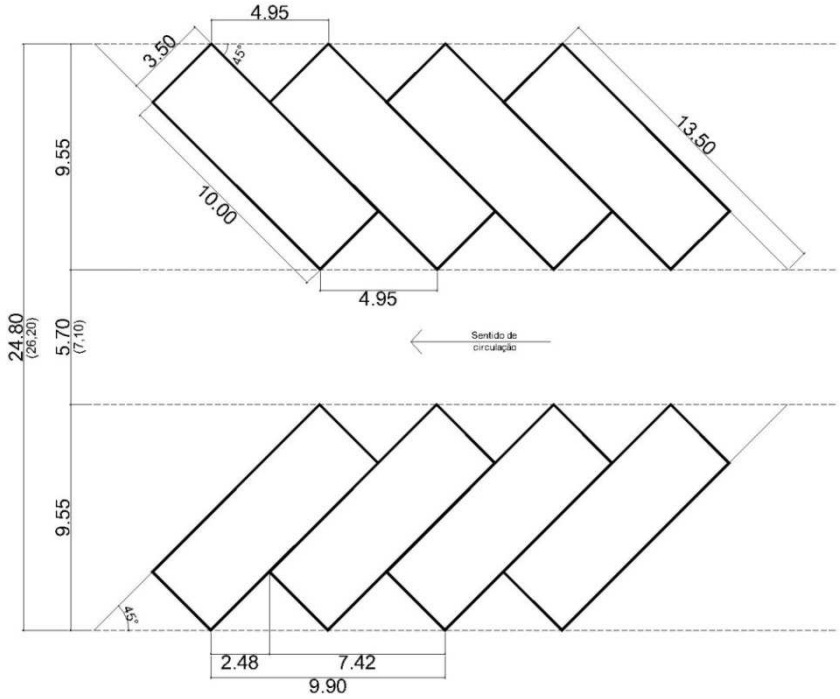

Vaga a 60º– Veículos de Carga Médio

Dimensão: 3,50m x 10,00m (35,00m²)

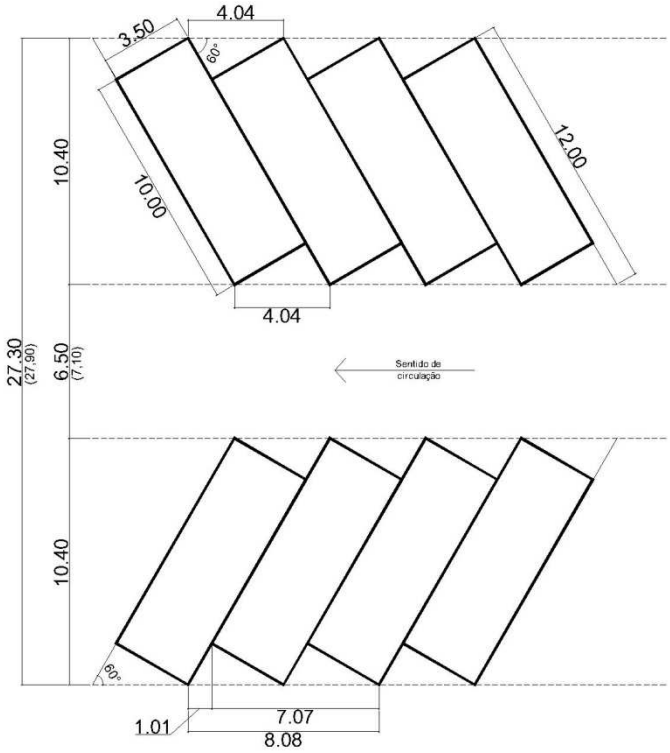

Obs. Os números entre parênteses indicam a largura necessária da via com sentido duplo de circulação.

Vaga a 90º– Veículos de Carga Médio

Dimensão: 3,50m x 10,00m (35,00m²)

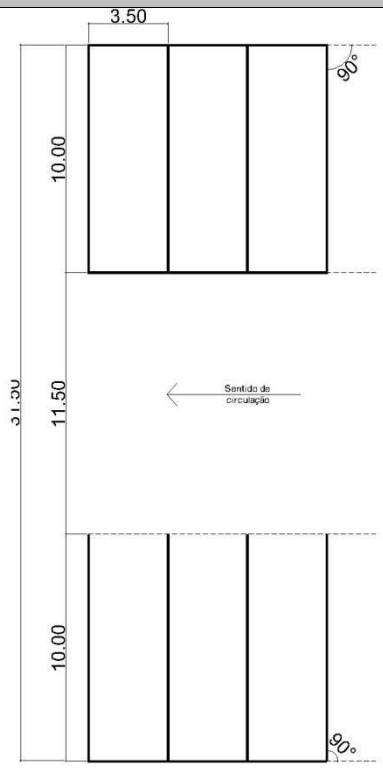

Vaga – Ônibus

Dimensão: 3,20m x 13,00m (41,60 m²)

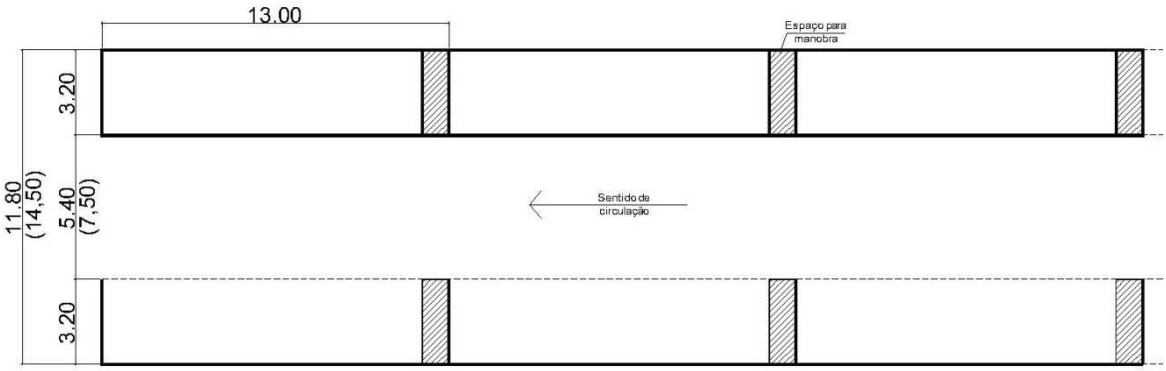

Obs. Os números entre parênteses indicam a largura necessária da via com sentido duplo de circulação.

Vaga a 30º– Ônibus

Dimensão: 3,20m x 12,00m (38,40m²)

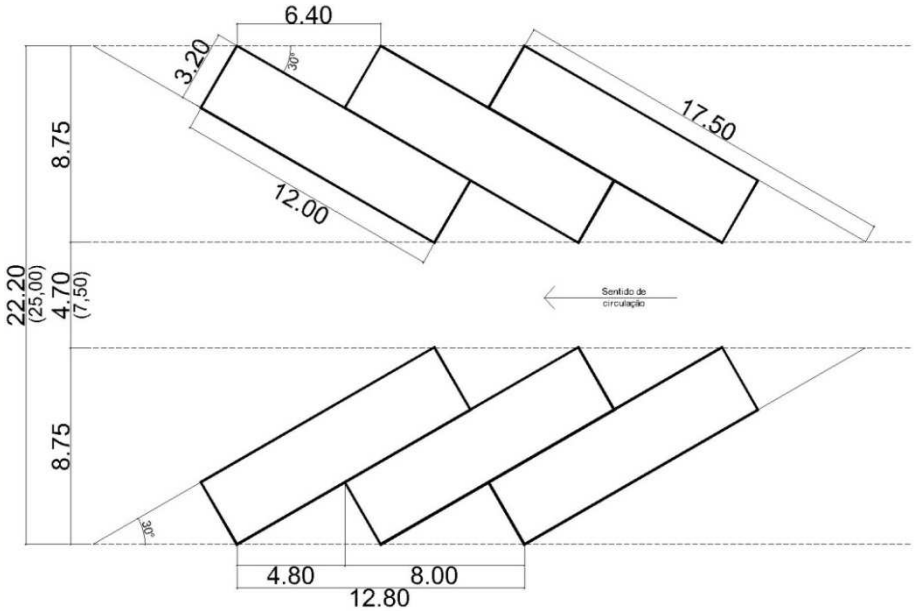

Vaga a 45º– Ônibus

Dimensão: 3,20m x 12,00m (38,40m²)

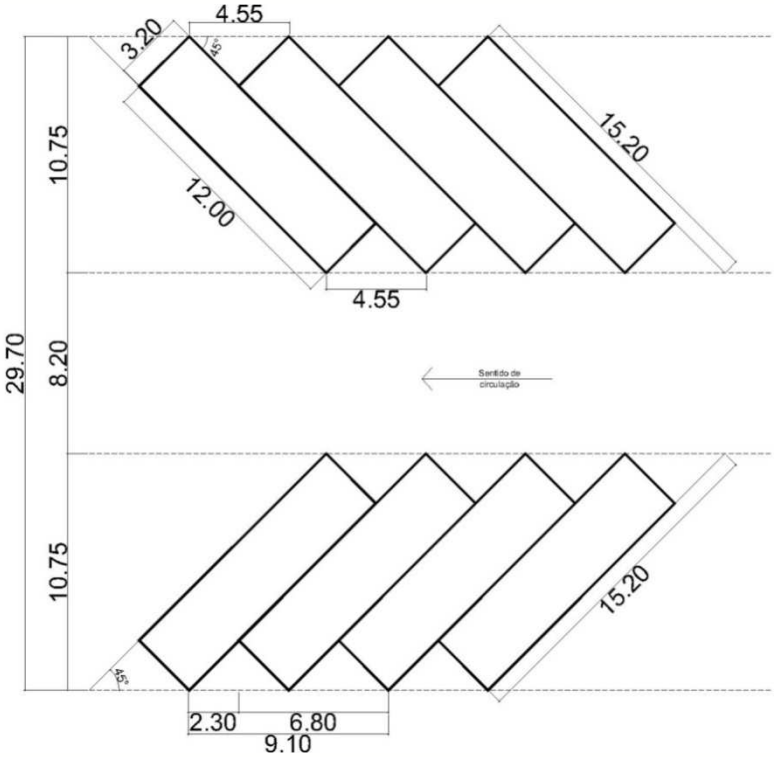

Obs. Os números entre parênteses indicam a largura necessária da via com sentido duplo de circulação.

Vaga a 60º– Ônibus

Dimensão: 3,20m x 12,00m (38,40m²)

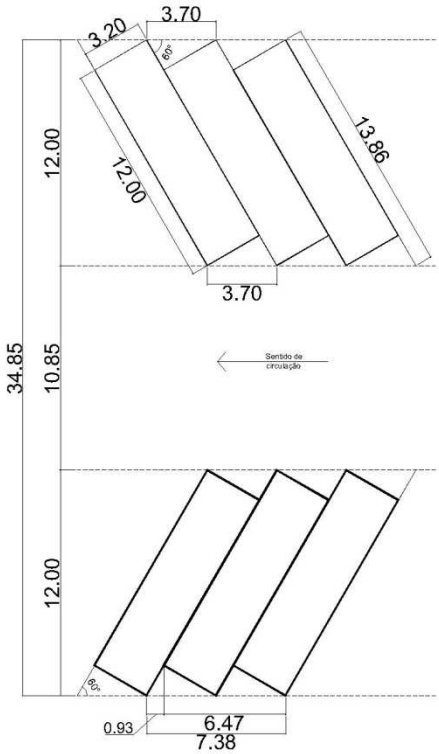

Vaga a 90º – Ônibus

Dimensão: 3,20m x 12,00m (38,40m²)

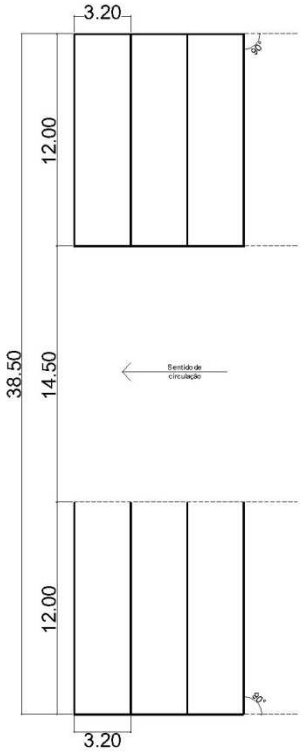

Obs. Os números entre parênteses indicam a largura necessária da via com sentido duplo de circulação.